ՄԵՏԱՂԱԿԱՆ ՃԱՂԱՇԱՐ

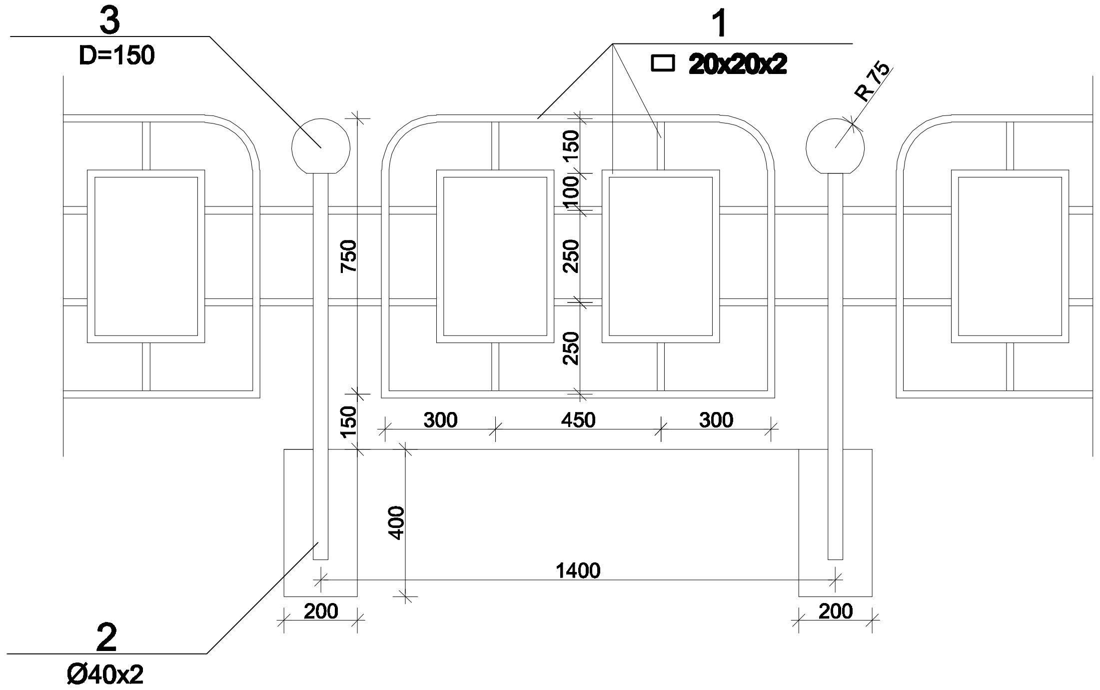

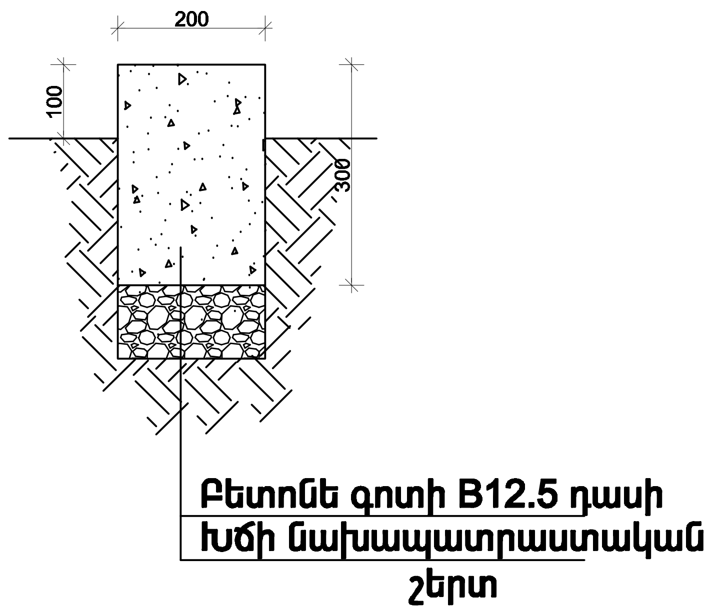

ՀԱՆԳՈՒՅՑ «Ա-Ա»

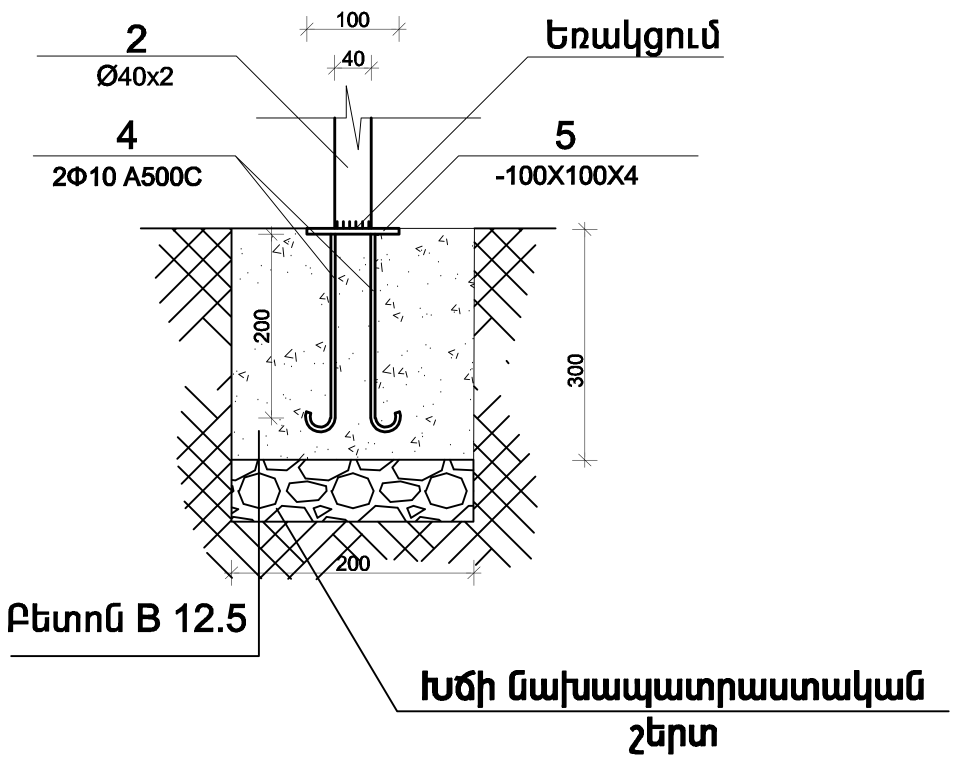

ՄԱՍՆԱԳԻՐ 1.4 գ.մ ԲԱԶՐԻՔԻ ՀԱՄԱՐ

ԴԻՐՔ N N		ԱՆՎԱՆՈՒՄԸ	ՔԱՆԱԿԸ	ԶԱՆԳՎԱԾԸ ՄԻԱՎՈՐԸ
1	ГОСТ30245-2003	□ 20x20x2 L =9000	1	11.00
2	ГОСТ10704-914	Ø40x2 L =1100	1	2.10
3	Դեկորատիվ գլխադիր	D=150	1	
4		Φ10 A500c L =250	2	0.62
5	Ներդիր	100x100x4	1	0.35
6	Բետոն B 12.5 դասի 0.084 $մ^3$, խիճ 0.028 $մ^3$			

ՃԱՐՏ-Ց	Կ. ԲԱԲԱՅԱՆՑԱՆ	Երևան քաղաքի Աջափնյակ վարչական շրջանի Շինարարների 33,35 շենքերի բակային տարածքի բարեկարգման նախագիծ Պատվերի համար՝ ԵՔ-ՊԸԱՇՁԲ-13/71-2	
ԿԱՏԱՐՈՂ	Ա. ԿԱՐԱՊԵՏՅԱՆ		
		ԲԱՐԵԿԱՐԳՈՒՄ	ՓՈՒԼ: ԱՆ, ԹԵՐԹ: 5, ԹԵՐԹԵՐ: 18
«ՄԻՌՈԱՐ» ՍՊԸ		ՄԵՏԱՂԱԿԱՆ ՃԱՂԱՇԱՐ	ԱՐՏՈՆԱԳԻՐ h.15422

MIRDAR architectural studio